第48回BSN杯新潟県高等学校バスケットボール大会（男子の部）

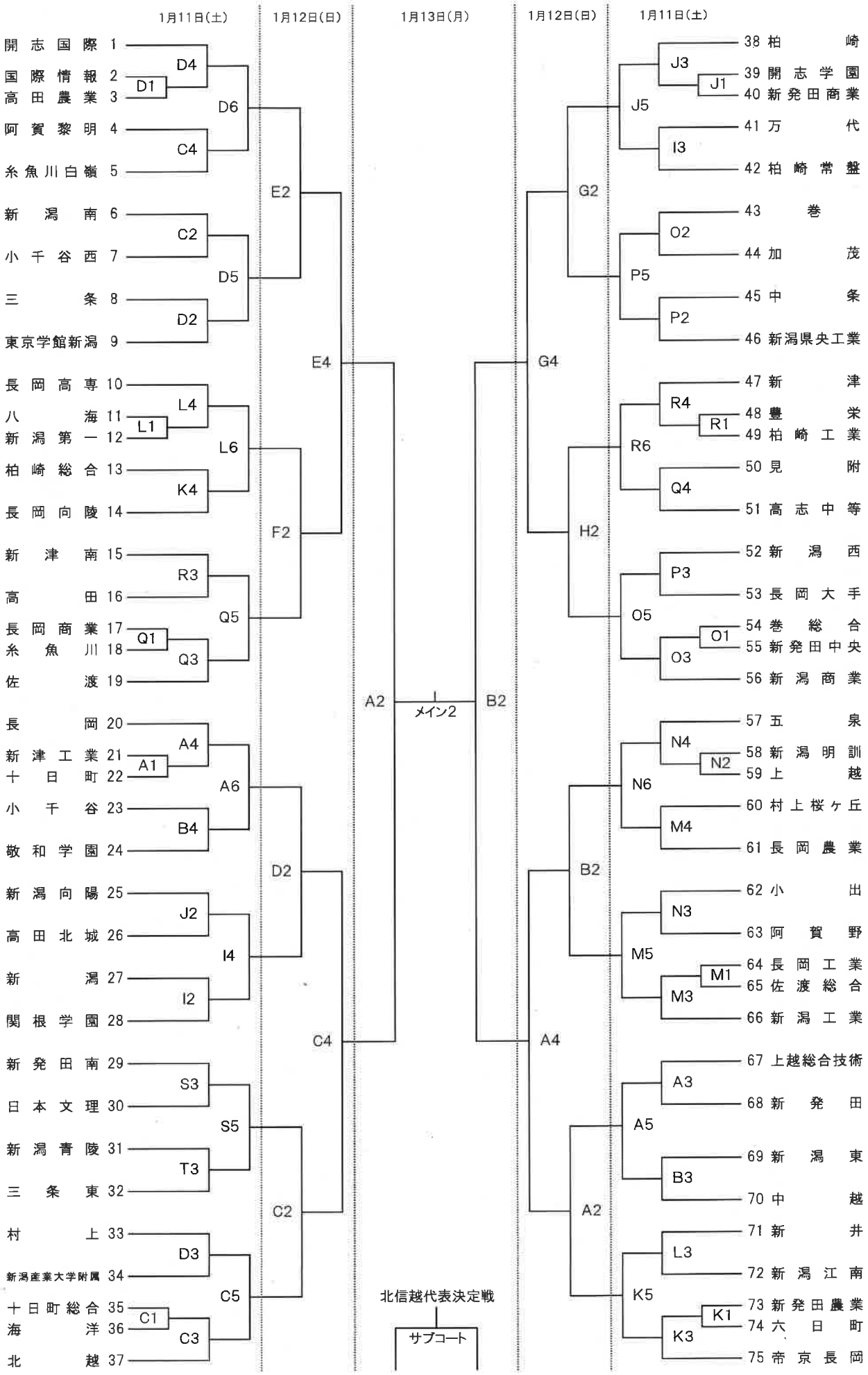

第48回BSN杯新潟県高等学校バスケットボール大会（女子の部）

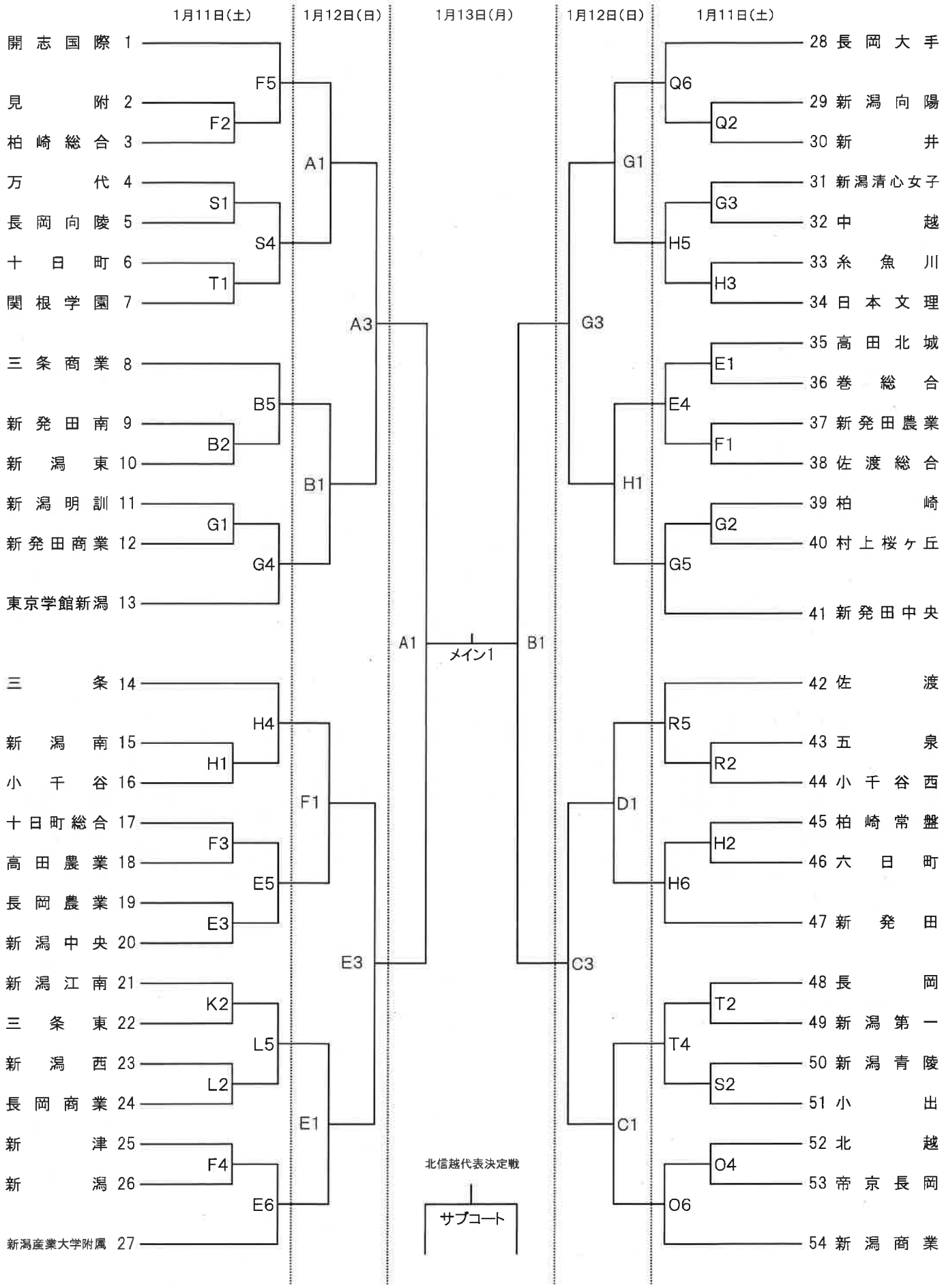

第48回　BSN杯新潟県高等学校バスケットボール大会

＜試合会場＞

A･B･メイン	新潟市東総合スポーツセンター	K･L	新潟江南高等学校
サブコート	新潟市東総合スポーツセンター　サブコート	M･N	新潟工業高等学校
C･D	新潟市鳥屋野総合体育館	O･P	新潟商業高等学校
E･F	新潟市体育館	Q･R	新潟向陽高等学校
G･H	新潟市西総合スポーツセンター	S･T	日本文理高等学校
I･J	新潟高等学校		

＜試合時間＞

第1日目（1月11日）

1	9:00～10:30
2	10:30～12:00
3	12:00～13:30
4	13:30～15:00
5	15:00～16:30
6	16:30～18:00

第3日目（1月13日）

女子準決勝	9:00～	A･Bコート
男子準決勝	10:35～	A･Bコート
女子北信越大会代表決定戦	12:10～	サブコート
男子北信越大会代表決定戦	13:45～	サブコート
女子決勝	13:00～	メインコート
男子決勝	14:40～	メインコート

第2日目（1月12日）

1	9:30～11:10
2	11:10～12:50
3	12:50～14:30
4	14:30～16:10

開場時間について

1月 11日（土）　7:30

1月 12日（日）　8:00

1月 13日（月）　7:30